プレホール2号　踊場付直壁構造図

(PF2-30, PF2-60)

平面図　S＝1／30

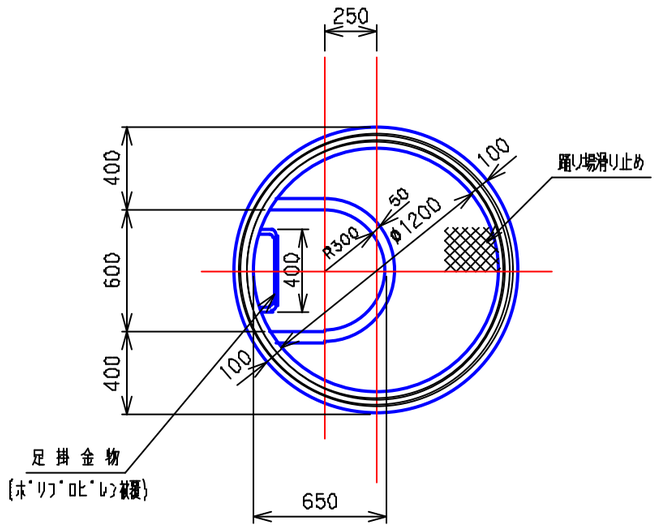

断面－側面図　S＝1／30

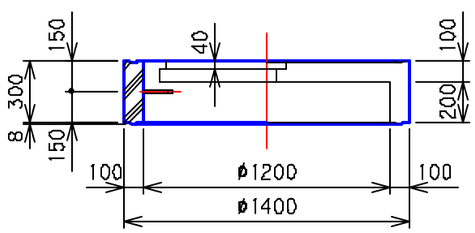

PF2-30

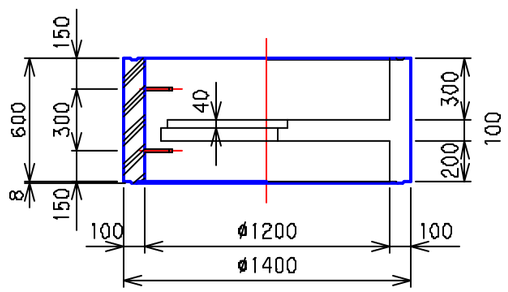

PF2-60

3				
2	'05,4,1	下水道用組立コンクリート製 組立マンホール JSWAS A-11	記号	CM2S
			性能区分	Ⅱ種
1	'88.8.30			
	年．月．日	訂正・変更事項		

図面名称	2号　踊場付直壁構造図		
全国プレホール工業会			
区分	PF2	図面番号	PH－2－67